Stopa fundamentowa poz. F1

6 szt.

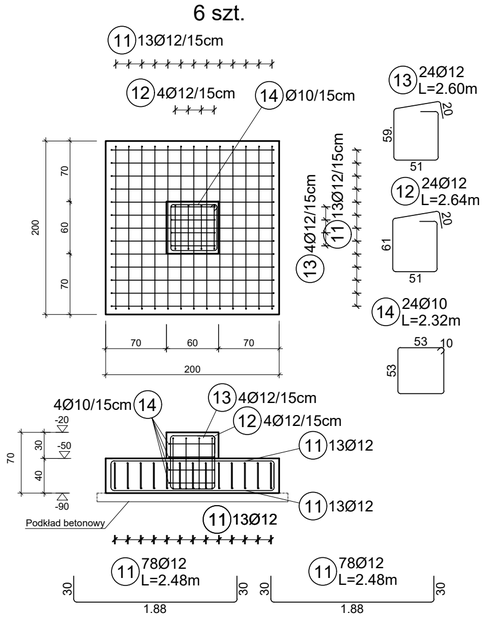

Ściana oporowa - śc. podłużna poz. S1

96.58 mb

Uwaga

- **S1a** - Pozycje z (*)

W miescach występowania słupów na szerokości 100cm (50cm od osi w każdą stronę) zbrojenie łącznikowe ławy ze ścianą należy zagęścić do rozstawu 7.5cm.
Na rzucie fundamentów oznaczono miejsca zagęszczenia.

- Miejscowe obniżenia przy bramach i drzwiach wg rzutu fundamentów

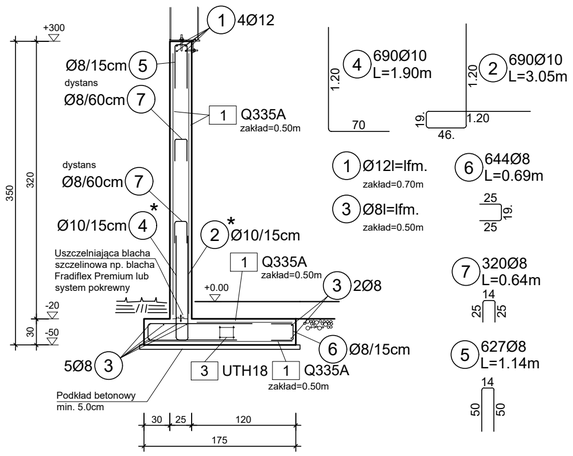

Góra ławy
1 9xQ335A
6.00 2.30
Siatki zbrojeniowe dociąć na budowie wg zapotrzebowania

Dół ławy
1 16xQ335A
6.00 2.30
Siatki zbrojeniowe dociąć na budowie wg zapotrzebowania

Ściana
1 54xQ335A
6.00 2.30
Siatki zbrojeniowe dociąć na budowie wg zapotrzebowania

3 48xUTH18
Drabinka dystansowa

2 110xPVC4.0
Podkładka dystansowa
d=4cm

Ściana oporowa poz. S2

125.89 mb

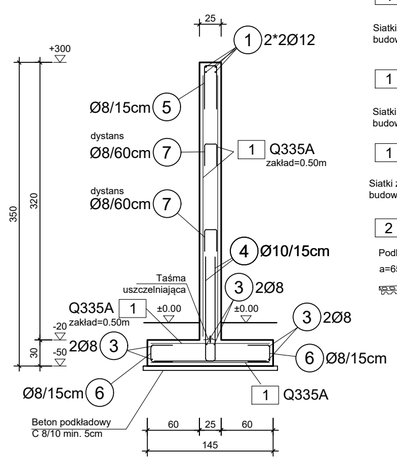

góra ławy
1 17xQ335A
6.00 2.30
Siatki zbrojeniowe dociąć na budowie wg zapotrzebowania

dół ławy
1 17xQ335A
6.00 2.30
Siatki zbrojeniowe dociąć na budowie wg zapotrzebowania

ściana
1 70xQ335A
6.00 2.30
Siatki zbrojeniowe dociąć na budowie wg zapotrzebowania

2 119xPVC4.0
Podkładka dystansowa
a=65cm

3 Ø8l=lfm.
zakład=0.50m
1 Ø12l=lfm.
zakład=0.70m
5 839Ø8 L=1.14m
7 420Ø8 L=0.64m
4 1678Ø10 L=1.90m
6 1678Ø8 L=0.69m

Ściana żelbetowa poz. S3

9.78 mb.

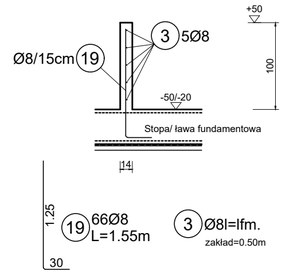

Zbrojenie pionowe krawędziowe ścian poz D4

44.80 mb.

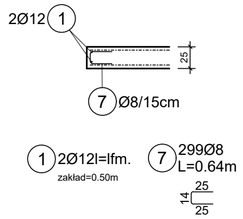

Brama poz. D1

1 szt.

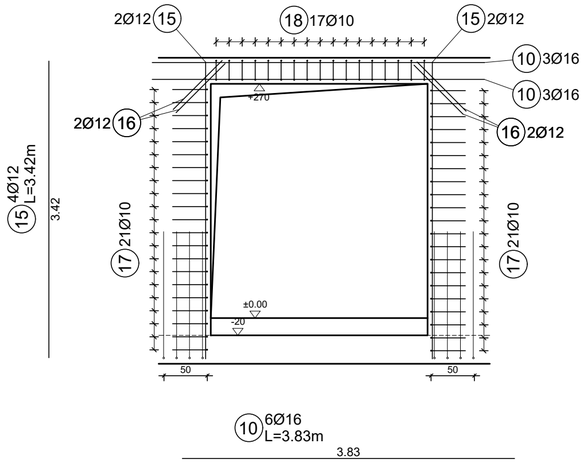

Dylatacja technologiczna poz. D2

dla ścian pionowych z wymaganiem szczelności

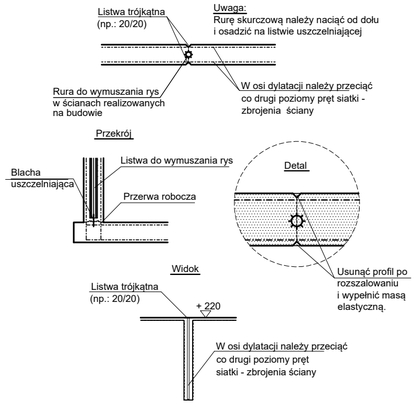

Przerwa robocza w miejscu dylatacji D2

Przerwy robocze należy wykonać w miejscu występowania dylatacji technologicznych.
Sposób wykonania systemu dylatacji analogicznie do detalu D2 - dylatacja technologiczna

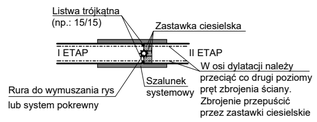

Zbrojenie naroża poz. D3

6.40 mb.

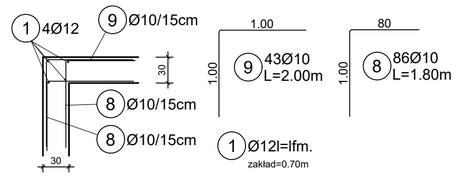

38.40 mb.

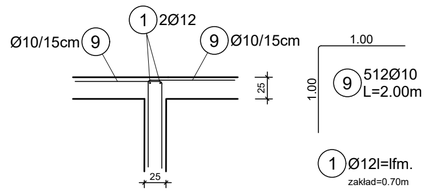

UWAGI:
-rysunki rozpatrywać łącznie z pozostałymi branżami

Stal skonstrukcyjna: S235JR, S275JR, S355JR
Drewno konstrukcyjne: C24 / GL28c
Śruby: 4.6 oraz 10.9 HV

Wolf System Sp. z o.o.
Centrala: ul. Budowlana 17 41-100 Siemianowice Śl.
Tel.: +48/32/6053-700 Fax: +48/32/6053-715

	Imię i nazwisko	Nr uprawnień	Podpis i data
Projektowali:	Projektant: inż. Rafał Makowski	SLK/1407/POOK/06 *specjalność konstrukcyjno-budowlana*	22.04.2026
	Sprawdzający: mgr inż. Mateusz Kołodziej	SLK/0540/PWBKb/23 *specjalność konstrukcyjno-budowlana*	22.04.2026
	Opracowujący: Oskar Zagórski		22.04.2026

Nazwa projektu:	**Rozbudowa istniejącej fermy bydła w zakresie budowy dwóch nowych obór wolnostanowiskowych wraz z budynkiem dojarni i szpitala o obsadzie maksymalnej 1713,45 DJP, wraz z infrastrukturą towarzyszącą**
Zakres:	Budynek paszarni
Adres:	dz. nr 166/5 i 166/7, 73-236 Boguszyny, gm. Pełczyce
Inwestor:	Ośrodek Hodowli Zarodowej Lubiana
Adres:	Lubiana 8, 73-260 Lubiana, gm. Pełczyce
Nazwa rysunku:	Detale fundamentów

Branża:	Data:	Skala:	Nr rys.:	Rew.:
Konstrukcyjna	22.04.2026	1:100	W2	01

*ZASTRZEGA SIĘ WSZELKIE PRAWA WYNIKAJĄCE Z PRAWA AUTORSKIEGO. RYSUNEK NINIEJSZY NIE MOŻE BYĆ PRZERYSOWYWANY, UZUPEŁNIANY, POWIELANY LUB ODSTĄPIONY BEZ ZGODY **WOLF SYSTEM Sp. z o.o.***